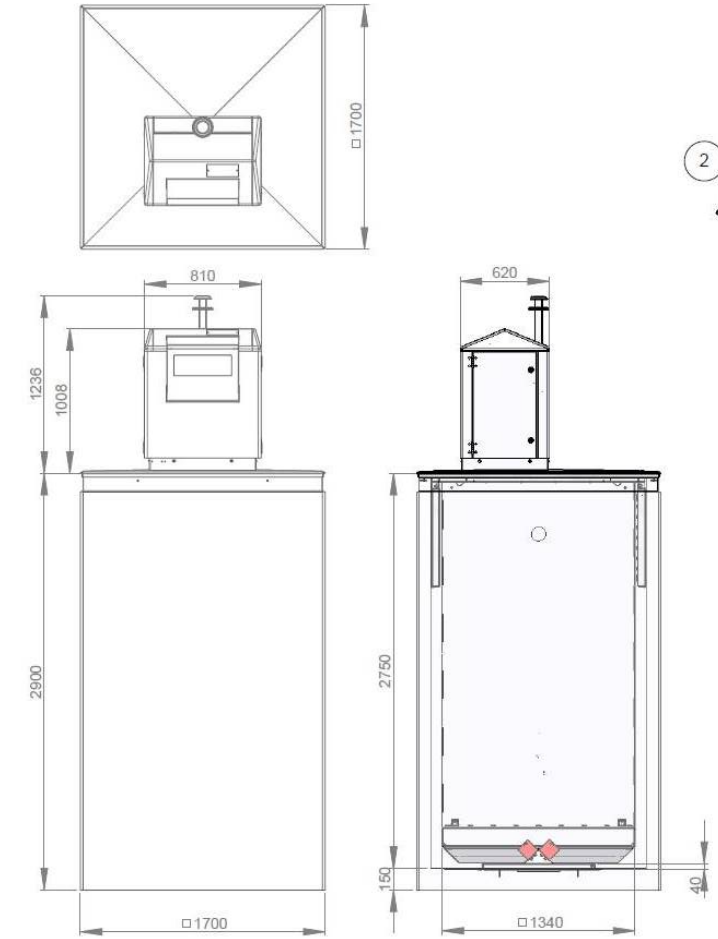

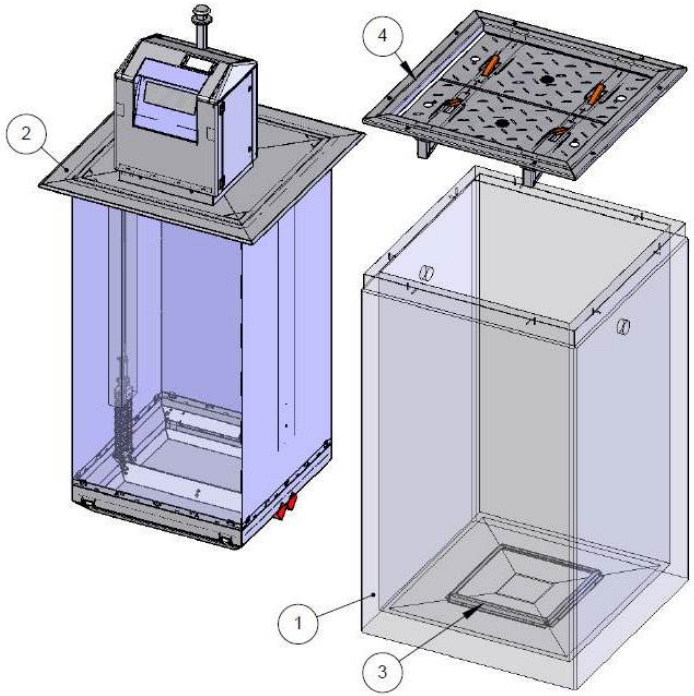

Pos nr	Aantal	Omschrijving	Artikel nr
1	1	Put 1700 * 1700 tbv Kl.vloer	PRT-022548
2	1	5TV 1340R KH Bel papier TRopl. 4/6 2%	ASM-018892
3	1	Putopvulling H = 40	449940
4	1	Console 1500 M	549932

ROYAL DUTCH BAMMENS

Stadtweg 7 Maasbree, telefoon. 0046 5924111, telefax: 0046 5611174

opmerkingen

versie	01.00		
dd creatie	30/08/2013		
dd wijziging	30/08/2013		
schaal 1:25	ger. door G. Franken	tek. nummer 00034180	fase Prototype
maateenheid mm	formaat A3	blad 1 van 1	soort tek. Maatschets

Artikelk. projectile

maatbeleratities volgens NEN-ISO 406 vorm en plaatsbeleratities volgens NEN-ISO 1101

omschrijving: 5TV Kh1340R Bel.papier Tropl.4/6 1700 2%

materiaal: zie omschrijving

nopen: Geen

artikelcode: ASM-018891